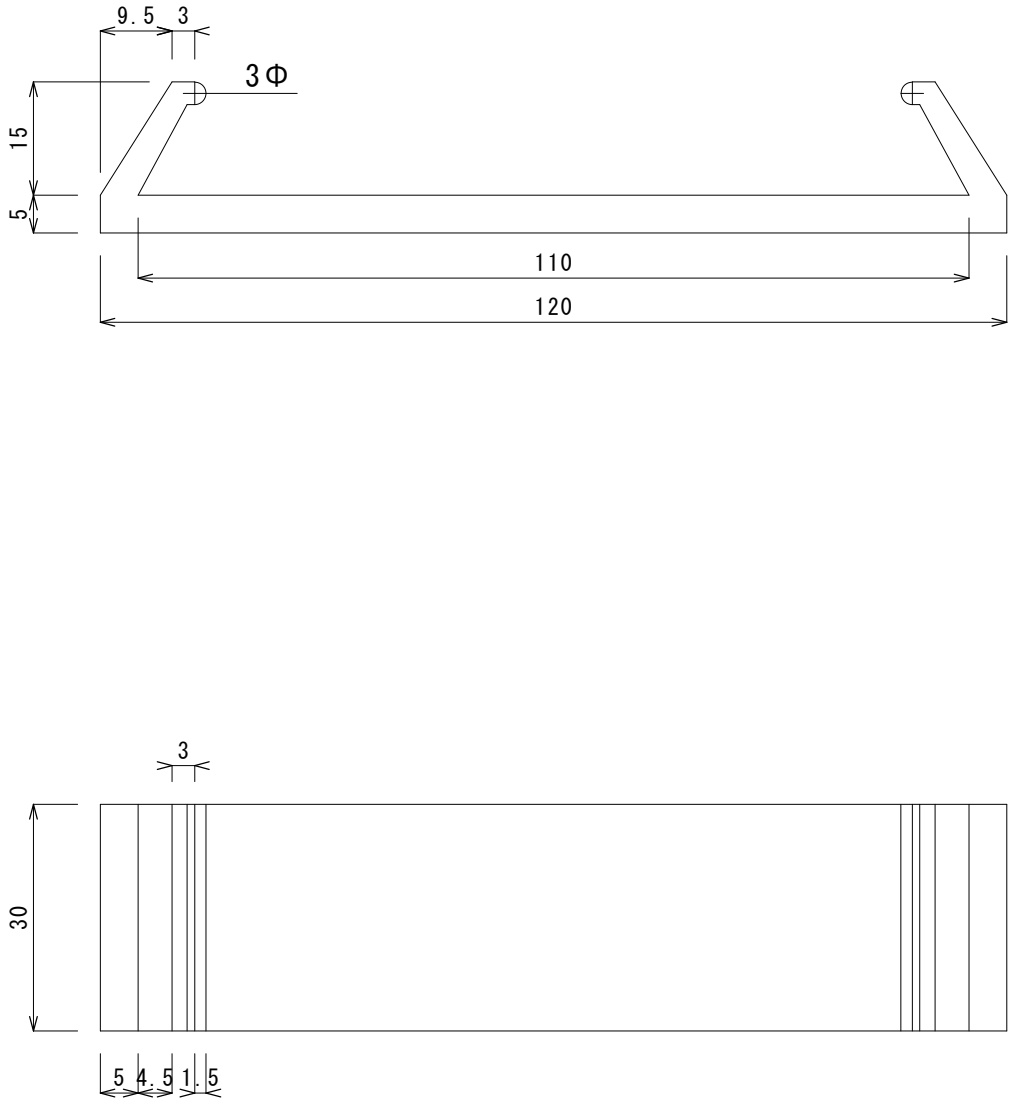

品名　NRK-30　(EPDN)

製造元　株式会社竹原電設　　S＝1/1